Moon reggimensola per spessori 15-50 mm
Moon *shelving system for thickness 15-50 mm*

1

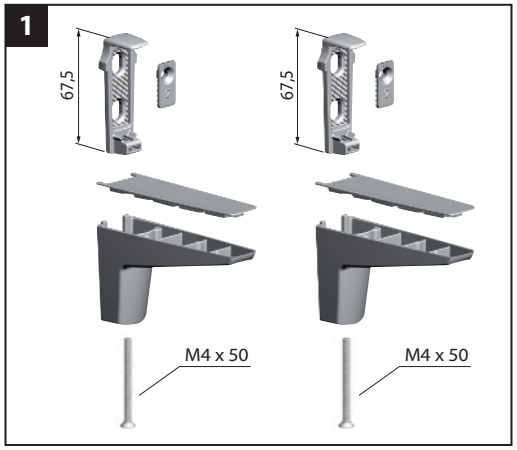

2

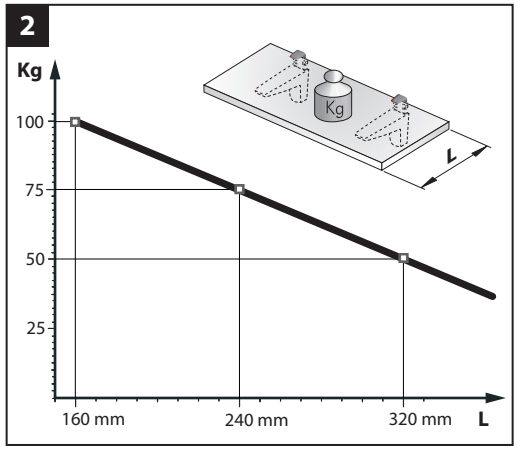

3

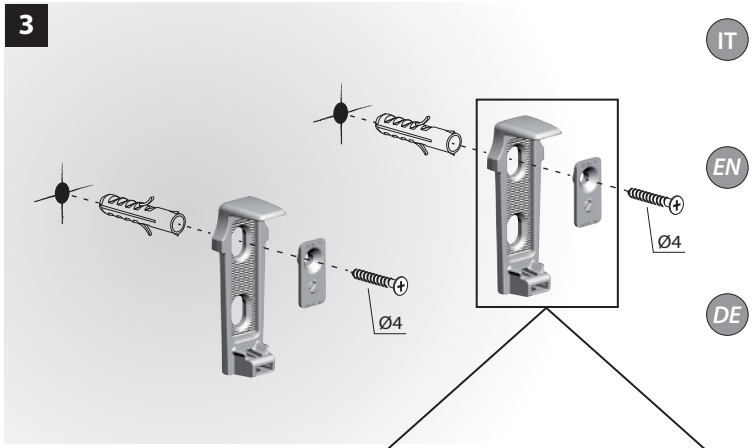

IT ⚠ **ATTENZIONE**
Si declina ogni responsabilità per eventuali disfunzioni determinate dall'inadeguatezza della parete di appoggio e/o del sistema di fissaggio.

EN ⚠ ***WARNING***
It is the responsability of the customer:
- to ensure that te wall is of a suitable quality to hold the shelf fixing in place.
- to use the right hardware fittings as required.

DE ⚠ ***ACHTUNG***
Für die Sicherheit des Beschlages ist ein tragfähiger Untergrund und eine ausreichende Verbindung Beschlag/Unterground notwending. Hierfür übernehmen wir keine Haftung.

4A

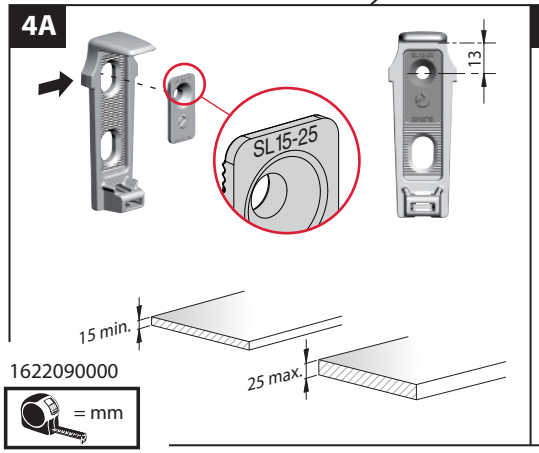

4B

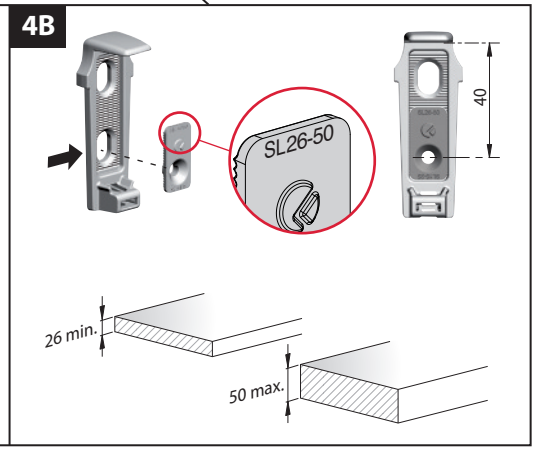

1622090000

= mm

5

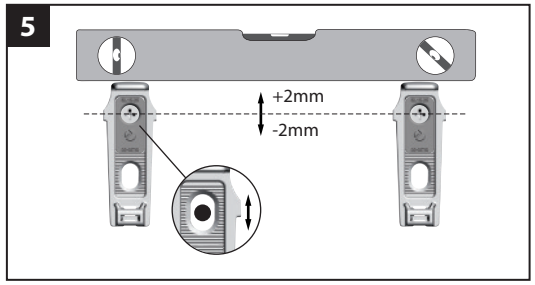

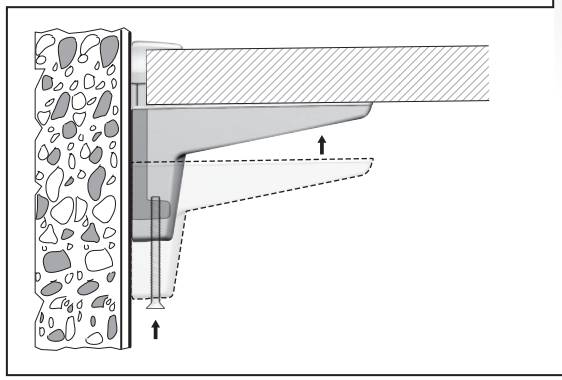

6

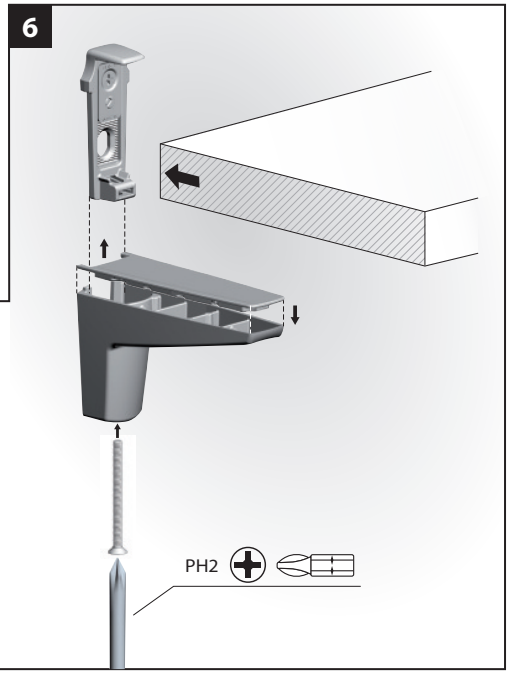

IT

1. Contenuto della confezione
Riferirsi alla rappresentazione grafica.

2. Portata del reggimensola
Grafico per la determinazione della portata in rapporto alla profondità della mensola. Valori riferiti ad una coppia di reggimensola applicata alla parete di appoggio con adeguati sistemi di fissaggio.

3. Installazione del componente superiore
Fissare lil componente superiore utilizzando una vite TSP Ø4 ed un tassello adeguato alla parete di fissaggio.

4. Posizione la piastrina di bloccaggio
Posizionare la piastrina di bloccaggio in funzione dello spessore della mensola come indicato nei disegni.
- **4A** per spessori da 15 a 25 mm;
- **4B** per spessori da 26 a 50 mm.

5. Allineamento dei reggimensola
Possibile regolazione in verticale per un perfetto allineamento dei reggimensola.

6. Montaggio del componente inferiore
Avvitare la vite M4 x 50 mm per bloccare la mensola.

EN

1. Packaging and content
Refer to graphic representation.

2. Capacity loading of the shelf
Verify the chart to determine the shelf capacity loading according to the shelf depth. The chart refers to a pair of shelf supports fixed to the wall with proper hardware fittings.

3. Fixing the upper shelf support
In order to fix the upper shelf support to the wall using a countersunk head screw Ø4 and a suitable wall plug.

4. Positioning of blocking plate for flat head screw
Position the blocking plate according to shelf thickness, as indicated in the drawings.
- 4A for thicknesses from 15 to 25mm;
- 4B for thicknesses from 26 to 50mm.

5. Bracket alignment
Align brackets vertically to obtain their perfect alignment.

6. Assembling of the lower shelf support
Tight the M4 x 50 mm screw to lock the shelf.

Foglio 405

Moon S reggimensola per spessori 4-25 mm
Moon S *shelving system for thickness 4-25 mm*

1

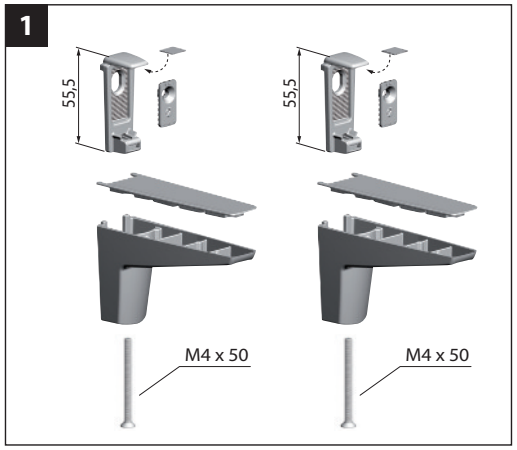

2

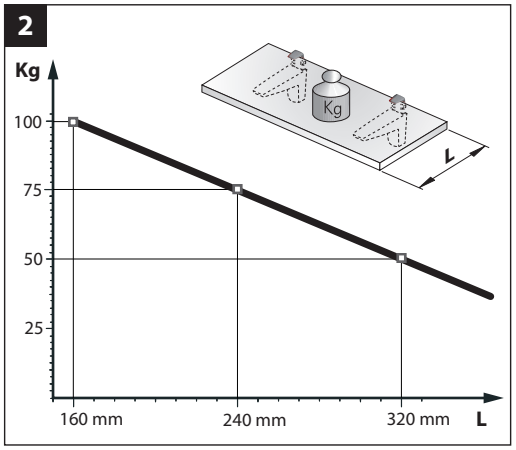

3

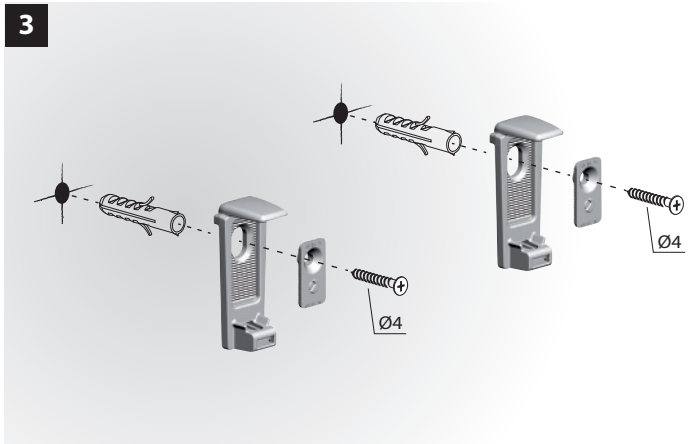

IT ⚠ **ATTENZIONE**
Si declina ogni responsabilità per eventuali disfunzioni determinate dall'inadeguatezza della parete di appoggio e/o del sistema di fissaggio.

EN ⚠ ***WARNING***
It is the responsability of the customer:
- to ensure that te wall is of a suitable quality to hold the shelf fixing in place.
- to use the right hardware fittings as required.

DE ⚠ ***ACHTUNG***
Für die Sicherheit des Beschlages ist ein tragfähiger Untergrund und eine ausreichende Verbindung Beschlag/Unterground notwending. Hierfür übernehmen wir keine Haftung.

4

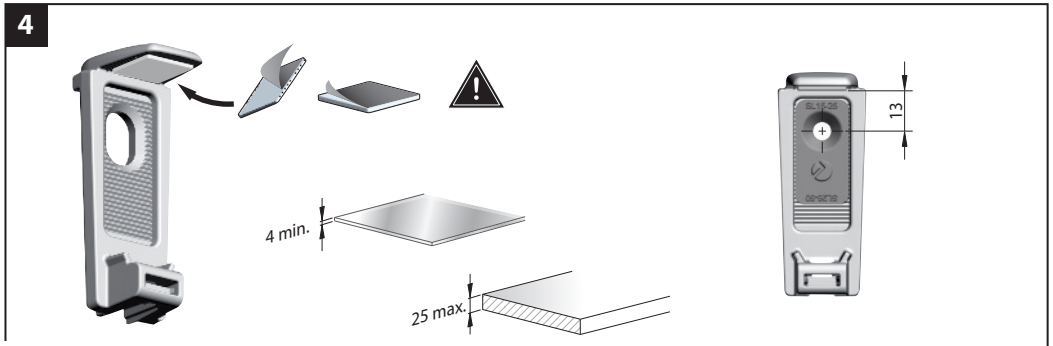

1622090000

= mm

5

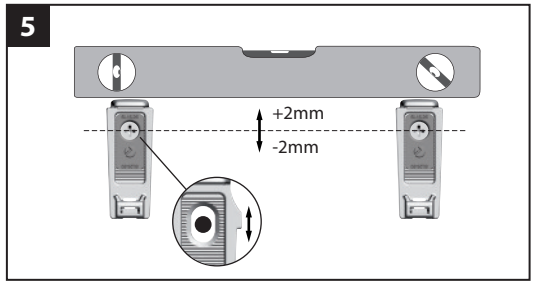

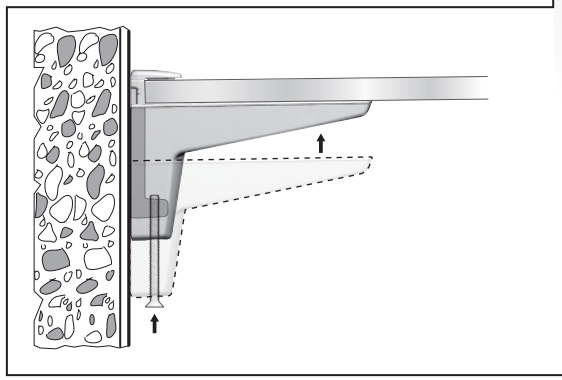

6

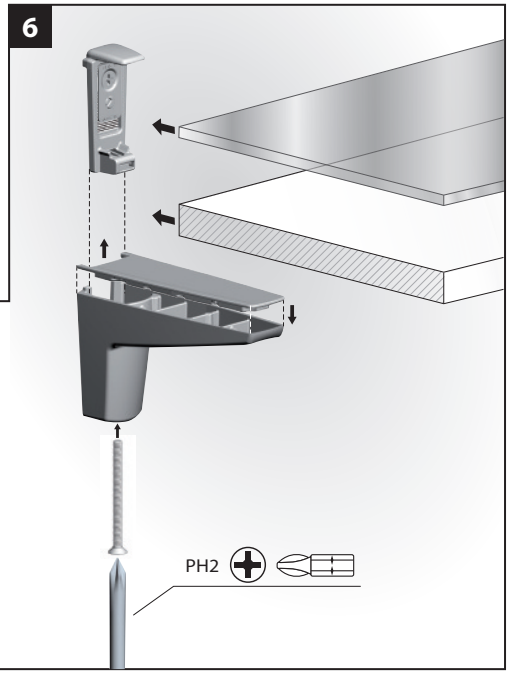

IT

1. Contenuto della confezione
Riferirsi alla rappresentazione grafica.

2. Portata del reggimensola
Grafico per la determinazione della portata in rapporto alla profondità della mensola. Valori riferiti ad una coppia di reggimensola applicata alla parete di appoggio con adeguati sistemi di fissaggio.

3. Installazione del componente superiore
Fissare il componente superiore utilizzando la piastrina di bloccaggio con una vite TSP Ø4 ed un tassello adeguato alla parete di fissaggio.

4. Applicazione gommino adesivo
Per **mensole in vetro è necessaria l'applicazione** del gommino adesivo sul componente superiore.

5. Allineamento dei reggimensola
Possibilità di regolazione in verticale per un perfetto allineamento dei reggimensola.

6. Montaggio della forcella inferiore
Avvitare la vite M4 x 50 mm per bloccare la mensola.

EN

1. Packaging and content
Refer to graphic representation.

2. Capacity loading of the shelf
Verify the chart to determine the shelf capacity loading according to the shelf depth. The chart refers to a pair of shelf supports fixed to the wall with proper hardware fittings.

3. Fixing the upper shelf support
Fix upper part using the blocking plate with a countersunk head screw Ø4 and a suitable wall plug.

4. Application of adhesive rubber insert
*For **glass shelves it's necessary to add** the adhesive rubber insert on the upper part.*

5. Bracket alignment
Align brackets vertically to obtain their perfect alignment.

6. Assembling of the lower shelf support
Tight the M4 x 50 mm screw to lock the shelf.

Foglio 405